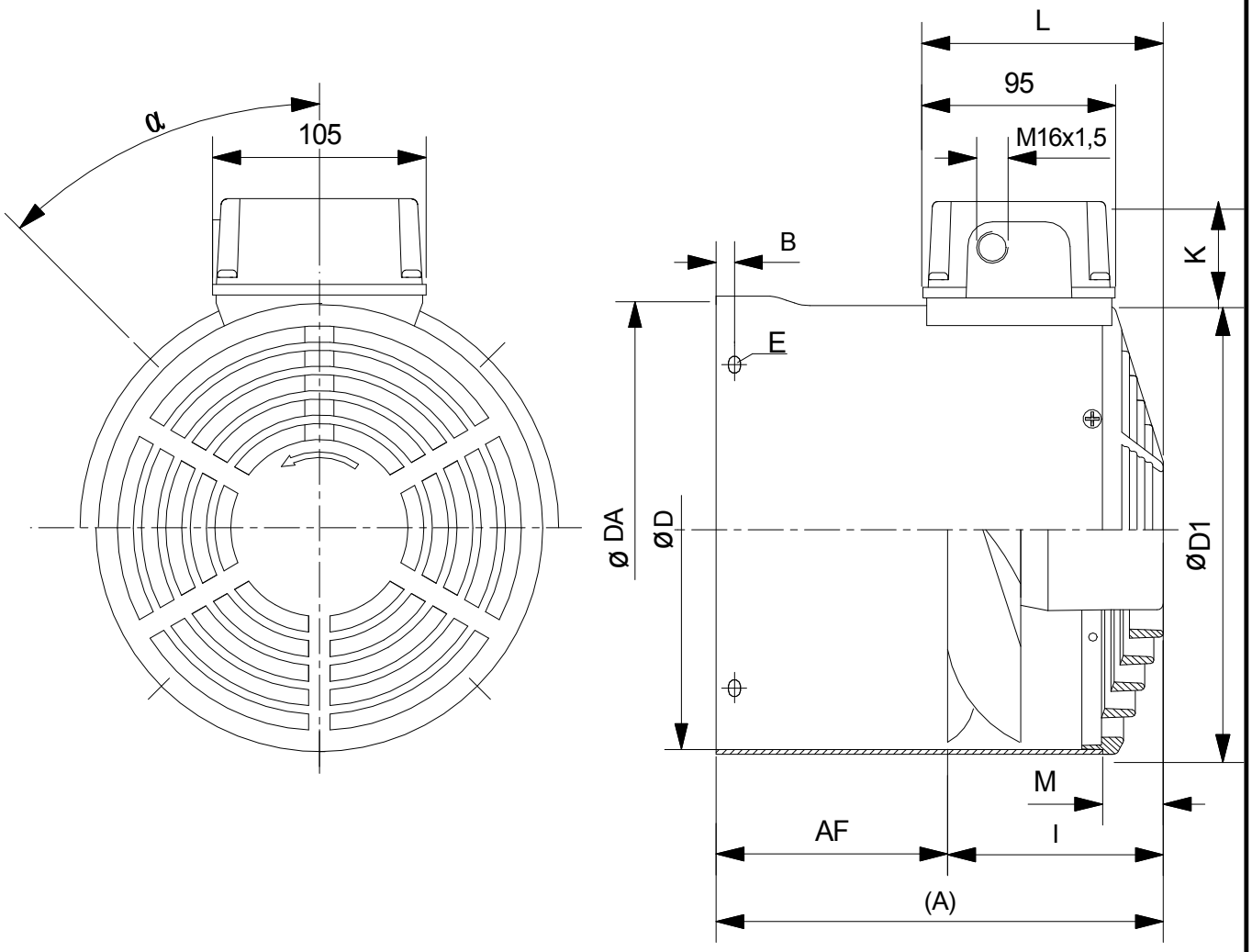

- Bei abweichender Lochteilung bitte Teilung und Winkel eintragen
- Please sketch position of holes, if different to standard
- Veuillez indiquer ci-dessus la position des orifices au cas où elle diffère du standard
- En caso de perforaciones discordante, introducir separación ángulo
- In presenza di una diversa ripartizione dei fori, registrare la ripartizione e l'angolazione

Bg size HA Tamaño mod.	Fixe Maße Fixed dimensions Dimensions fixes Medidas fijas Dimensioni fisse					Standardausführung Standard version Version standard Aplicacación estándar Versione standart				Kundenspezifische Ausführung Customised version Version sur mesure Aplicatción específicas del cliente Versione personalizzata					
	D 1	I	L	K	M	B	D	E	α	AF	B	DA	E	α	Bemerkungen
63	124	95	107	53	20	7	121	4,3 x 6	45°						
71	139	95	107	53	20	7	136	5,5 x 7	45°						
80	157	95	107	53	20	7	154	5,5 x 7	45°						
90	177	105	117	53	30	7	174	5,5 x 7	45°						
100	195	105	117	53	30	7	192	5,5 x 7	45°						
112	219	105	117	53	30	9	216	5,5 x 7	45°						
132	258	127	127	54	40	20	255	5,5 x 7	45°						
160	311	152	127	54	40	20	307	6,6 x 8	45°						

ps antriebstechnik GmbH
Zum Grenzgraben 29 - 76698 Ubstadt-Weiher
E-Mail: info@ps-antriebstechnik.de

Haben Sie Fragen zu unseren Produkten?
Zögern Sie nicht uns anzurufen

Telefon 07251 / 9628-0